IR-MASH.RU

СТЕНДЫ ДЛЯ СБОРКИ И РАЗБОРКИ ГИДРОЦИЛИНДРОВ

8 800 600-57-39
ZAVOD@IR-MASH.RU
WWW.IR-MASH.RU

СТЕНД ДЛЯ СБОРКИ И РАЗБОРКИ ГИДРОЦИЛИНДРОВ (СОГ-2,5-350-3000)

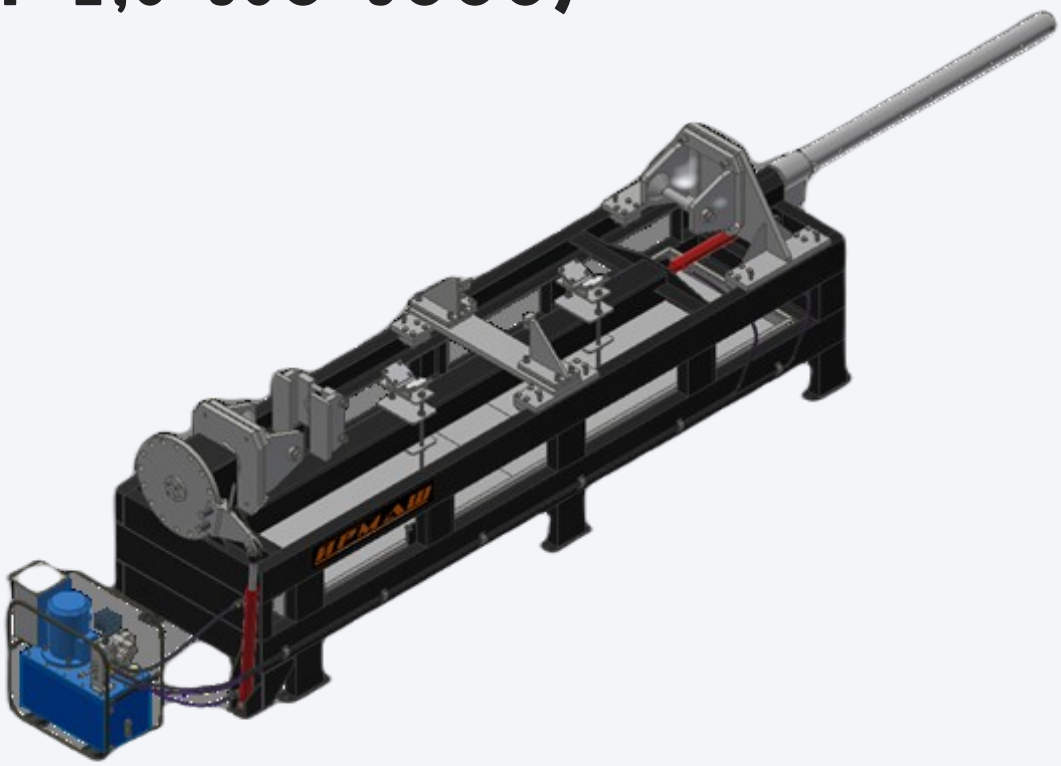

Стенд предназначен для сборки и разборки ремонтных гидроцилиндров с максимальным диаметром корпуса 350 мм и максимальной длиной ремонтного гидроцилиндра (шток выдвинут), 3000 мм.

Модель	Длина гидроцилиндра в разобранном состоянии, мм	Диаметр гидроцилиндров, мм	Крутящий момент гайковерта на откручивание, Нм	Крутящий момент гайковерта на закручивание, Нм	Крутящий момент гидромотора, Нм	Сила извлечения, тс	Испытание гидроцилиндров
СОГ-2,5-350-3000	3000	350	25000	16500	0	8	Нет
СОГ-2,5-350-3000И	3000	350	25000	16500	0	8	Есть
СОГ-2,5-350-3000МИ	3000	350	25000	16500	600	8	Есть
СОГ-2,5-350-3000М	3000	350	25000	16500	600	8	Нет

ЗАВОД ИРМАШ ПРОМЫШЛЕННОЙ ГИДРАВЛИКИ

IR-MASH.RU
ZAVOD@IR-MASH.RU

8 800 600-57-39
8 (3952) 55-12-40

СТЕНД ДЛЯ СБОРКИ И РАЗБОРКИ ГИДРОЦИЛИНДРОВ (СОГ-3,5-450-6000)

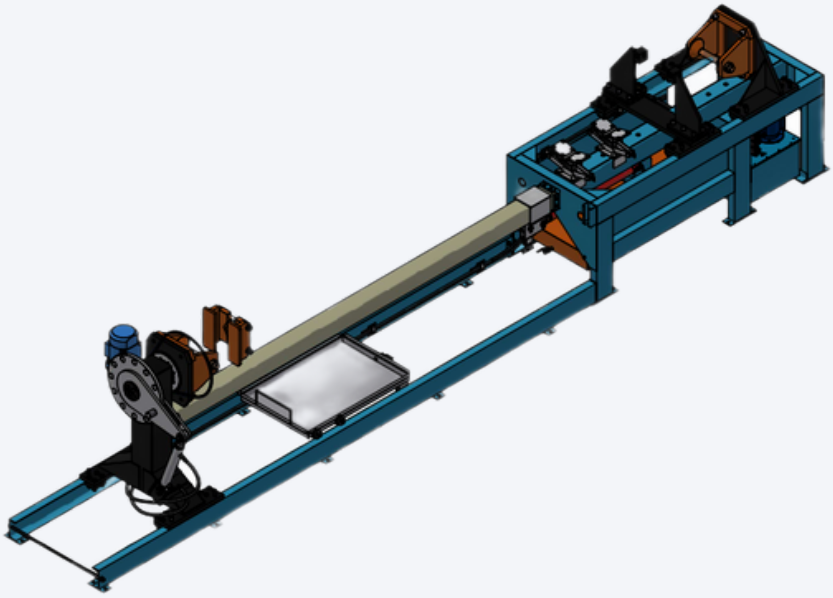

Стенд предназначен для сборки и разборки гидроцилиндров с максимальным диаметром корпуса 450 мм и максимальной длиной (с выдвинутым штоком) 6000 мм.

Опоры имеют отверстия для крепления стенда к бетонному основанию.

Модель	Длина гидроцилиндра в разобранном состоянии, мм	Диаметр гидроцилиндров, мм	Крутящий момент гайковерта на откручивание, Нм	Крутящий момент гайковерта на закручивание, Нм	Крутящий момент гидромотора, Нм	Сила извлечения, тс	Испытание гидроцилиндров
СОГ-3,5-450-6000	6000	450	35000	23000	0	10	Нет
СОГ-3,5-450-6000И	6000	450	35000	23000	0	10	Есть
СОГ-3,5-450-6000М	6000	450	35000	23000	1500	10	Нет
СОГ-3,5-450-6000МИ	6000	450	35000	23000	1500	10	Есть

ЗАВОД ИРМАШ ПРОМЫШЛЕННОЙ ГИДРАВЛИКИ

IR-MASH.RU
ZAVOD@IR-MASH.RU

8 800 600-57-39
8 (3952) 55-12-40

СТЕНД ДЛЯ СБОРКИ И РАЗБОРКИ ГИДРОЦИЛИНДРОВ (СОГ-9.0-600-9000) (СОГ-8.0-800-12000)

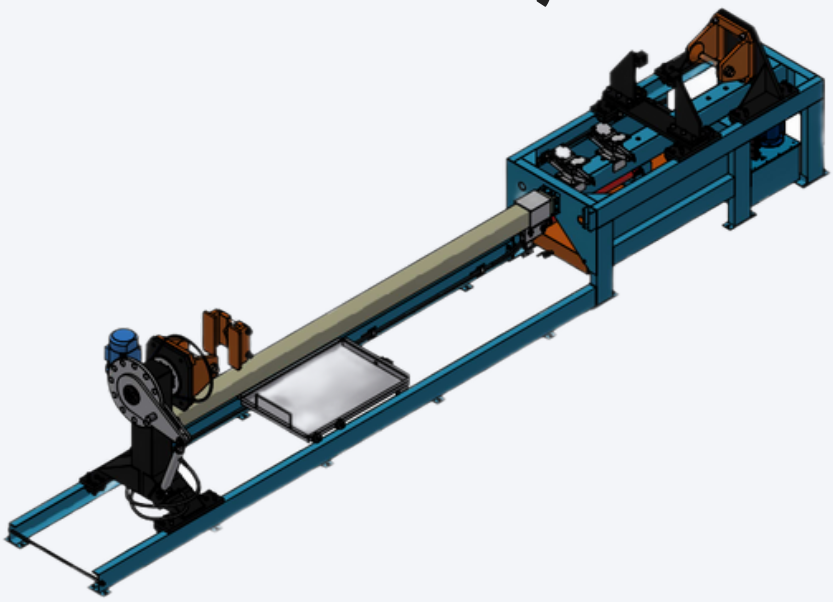

Стенд предназначен для сборки/разборки и испытания гидроцилиндров с максимальным диаметром корпуса 600 мм и максимальной длиной (с выдвинутым штоком) 8000 мм.

Модель	Длина гид-роцилиндра в разобран-ном состоя-нии, мм	Диаметр гидро-цилин-дров, мм	Крутящий момент гай-коверта на откручива-ние, Нм	Крутящий момент гай-коверта на закручива-ние, Нм	Крутя-щий момент гид-ромотора, Нм	Сила извле-чения, тс	Испытание гид-роцилиндров
СОГ-6,0-600-9000	9000	600	60000	39800	0	12	Нет
СОГ-6,0-600-9000И	9000	600	60000	39800	0	12	Есть
СОГ-6,0-600-9000МИ	9000	600	60000	39800	4000	12	Есть
СОГ-6,0-600-9000М	9000	600	60000	39800	4000	12	Нет
СОГ-8,0-800-12000	12000	800	80000	53000	0	15	Нет
СОГ-8,0-800-12000И	12000	800	80000	53000	0	15	Есть
СОГ-8,0-800-12000МИ	12000	800	80000	53000	6000	15	Есть
СОГ-8,0-800-12000М	12000	800	80000	53000	6000	15	Нет

ЗАВОД ИРМАШ ПРОМЫШЛЕННОЙ ГИДРАВЛИКИ

IR-MASH.RU
ZAVOD@IR-MASH.RU

8 800 600-57-39
8 (3952) 55-12-40

СТЕНД ДЛЯ ИСПЫТАНИЯ ГИДРОЦИЛИНДРОВ СИГ-1

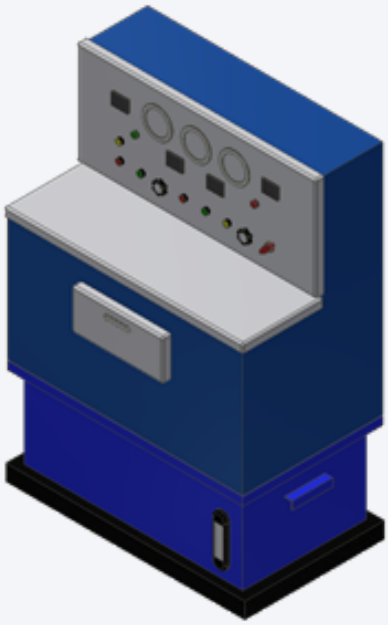

Предназначен для предварительного испытания гидравлических цилиндров на герметичность и работоспособность после проведённого ремонта перед монтажом на технику или оборудование.

Параметры	СИГ-1	СИГ-1ПО	СИГ-2	СИГ-2ПО
Подача ГЖ, л/мин	67	67	67	67
Объем бака, л	280	280	600	600
Манометр напорный	Контроль настройки	Контроль настройки	Контроль настройки	Контроль настройки
Рукав высокого давления 3м	2шт	2шт	2шт	2шт
Максимальное давление насосной станции, МПа	32	32	32	32
Трёхпозиционный гидрораспределитель с электромагнитным управлением	Управление потоком гидрожидкости	Управление потоком гидрожидкости	Управление потоком гидрожидкости	Управление потоком гидрожидкости
Клапан предохранительный	Ограничение развиваемого давления обеспеченного настройкой	Ограничение развиваемого давления обеспеченного настройкой	Ограничение развиваемого давления обеспеченного настройкой	Ограничение развиваемого давления обеспеченного настройкой
Программное обеспечение	Нет	Система windows	Нет	Система windows

ЗАВОД ИРМАШ ПРОМЫШЛЕННОЙ ГИДРАВЛИКИ

IR-MASH.RU
ZAVOD@IR-MASH.RU

8 800 600-57-39
8 (3952) 55-12-40

СТЕНД ДЕМОНТАЖА И МОНТАЖА БУКС ГИДРОЦИЛИНДРОВ (ВЕРТИКАЛЬНЫЙ) - СДМ500

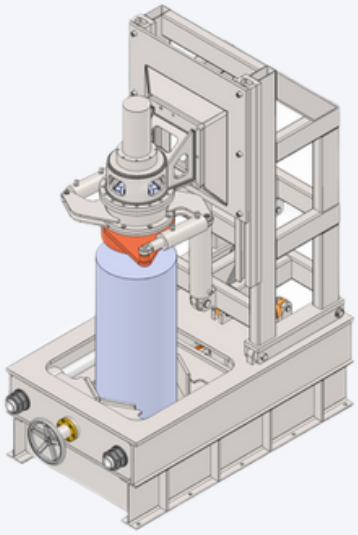

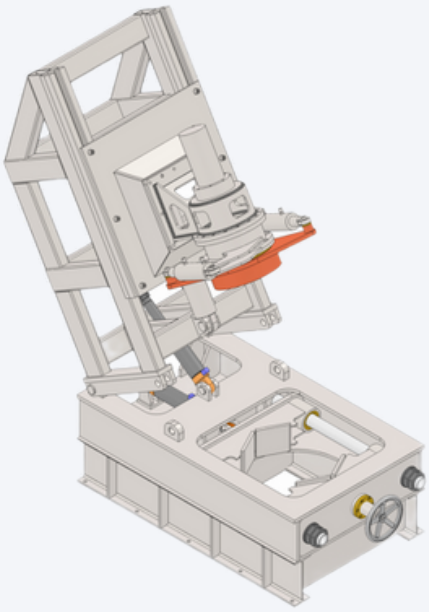

Стенд предназначен для откручивания и закручивания букс ремонтируемых гидроцилиндров. Устройство откручивания оснащено двумя независимыми узлами, приводящими в движение ключ для откручивания.

Номинальное давление, МПа	25
Максимальный диаметр обслуживаемого домкрата, мм	500
Крутящий момент гайковерта, кН*м	14 - 111
Скорость вращения гидровращателя (при расходе 28 л/мин), об/мин	6,5
Толкающие усилие цилиндра подъёма/наклома/прижима	28,15,15
Габаритные размеры (ДхШхВ)	1135x1895x2900
Масса, кг	5500

ЗАВОД ИРМАШ ПРОМЫШЛЕННОЙ СНАРЯДАЛКИ

IR-MASH.RU
ZAVOD@IR-MASH.RU

8 800 600-57-39
8 (3952) 55-12-40